This drawing specifications is our property for which we reserve all rights including those relating to patents or registered designs. It must not be reproduced or used otherwise or made available to any third party without our prior permission in writing.

RevNo	Revision note	Date	Signature	Checked
–	–	–	–	–

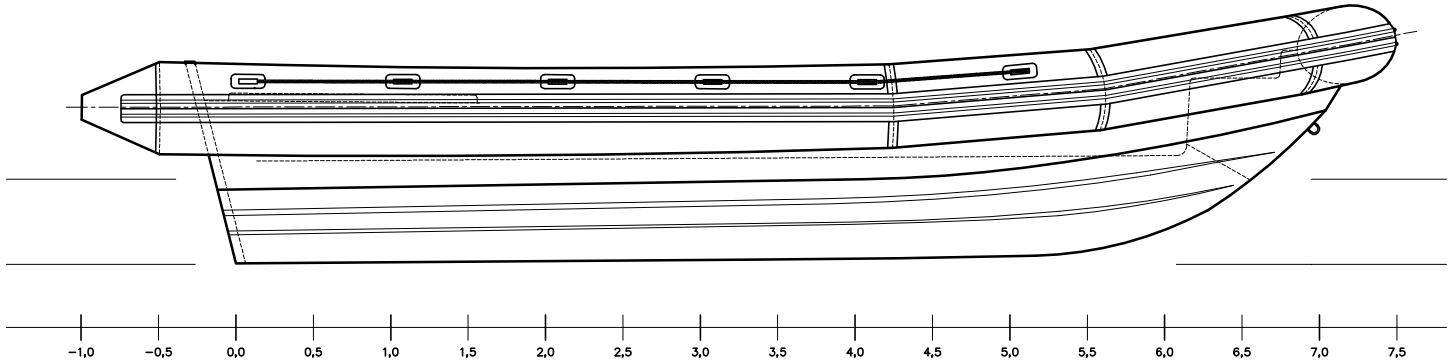

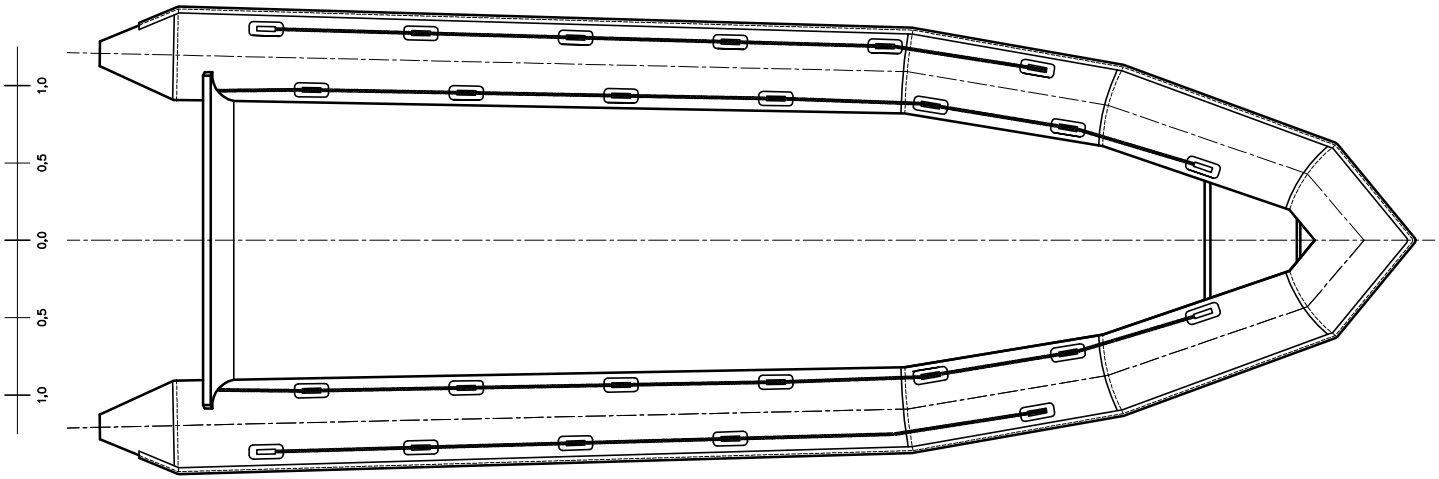

825

LENGTH OVERALL/ DŁUGOŚĆ CAŁKOWITA:	-8,50	(m)	BOAT WEIGHT w/o eng./ MASA ŁODZI bez silnika:	-1,40	(t)
RIGID HULL LENGTH/ DŁUGOŚĆ KADŁUBA SZTYWNEGO:	-7,50	(m)	STANDARD ENGINE: SILNIK STANDARDOWY:	-200	(HP)
BEAM OVERALL/ SZEROKOŚĆ CAŁKOWITA:	-3,00	(m)	MAX POWER/ MOC DOPUSZCZALNA:	-310	(HP)
DESIGNED DRAFT/ ZANURZENIE PROJEKT.:	-0,55	(m)	DESIGNED SPEED/ PRĘDKOŚĆ PROJEKTOWA:	>35	(kn)
DESIGNED DISPLACEMENT/ WYPORNOŚĆ PROJEKT.:	-2,65	(m3)	MAX PERSONS/ DOP.LICZBA OSÓB:	-2+12	(pers.)
CHAMBER DIAMETER/ ŚREDNICA KOMORY:	-0,54	(m)	CREW/ ZAŁOGA:	-2	(pers.)

All datas, dimensions and specifications can be changed without any notice.

Date/Data	Sheet/Ark.	Designed/Konstruował	Checked/Sprawdził	Approved/Zatwierdził
–	1/1	–	–	–
File/ Plik: –		Title/Nazwa: General plan / Plan ogólny		
Scale/Podziałka: na		Drawing number/Rysunek numer: TM-86.01.0		App./Dot.: –